Ersatzteilzeichnung

Hochdruckspritzpistole ST-2300

Artikel-Nr. 202300536

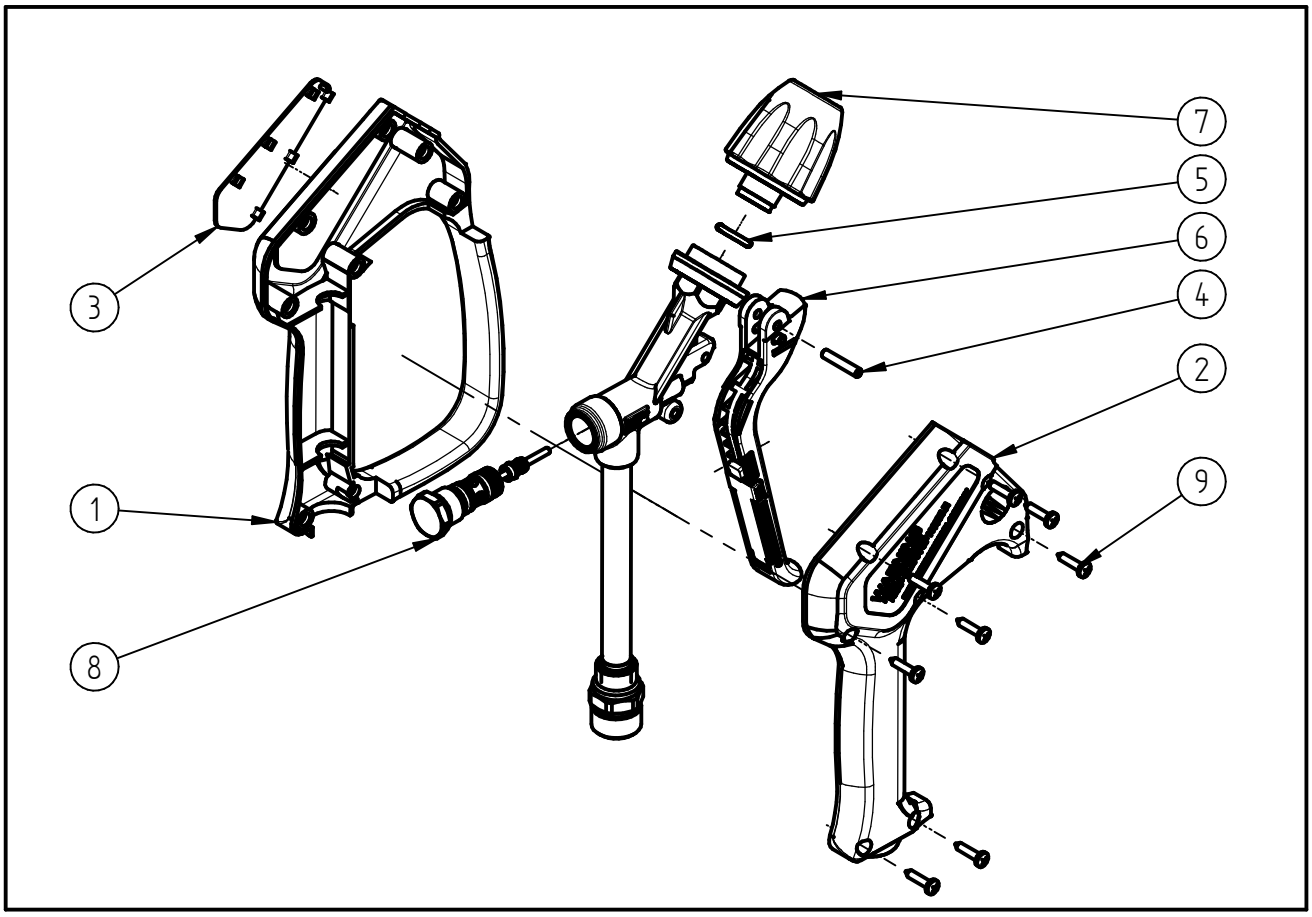

Pos.	Artikelnummer	Benennung
1	020008615	Halbschale m.Bügel ST-2600 schw
2	020008620	Halbschale ST-2600 schwarz
3	020008628	Schild ST-2300 gelb
4	040007081	Hebelachse 4x22 geschliffen
5	050000248	O-Ring 11,91x2,62 HNBR 90 Sh
6	202300411	Hebel kpl. ST-2300 schwarz
7	202700300	TM Kupplung QR 2008 sw. Niro
8	202300490	Repair-Kit ST-2300
9	900035161	Repair-kit screws